FORMENTI & GIOVENZANA s.p.a.	SPT: 50069	I.M.:	Dis.: / Drawer.: ROMANELLI	Data: / Date: 08/09/03	Visto: / Check.:	Data: / Date:
	Denominazione: MONTAGGIO DEL DIVISORIO CON FLAP LATERALE Part Name: PARTIAL PANEL WITH SIDE FLAP MOUNTING INSTRUCTIONS					Pag: 1/1

1

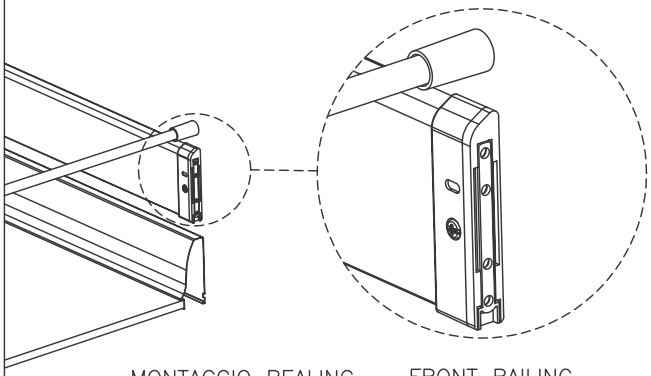

2

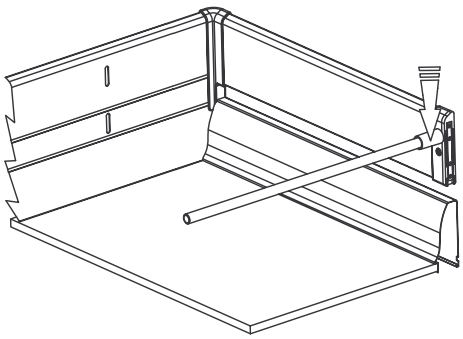

PER FISSARLO, SPINGERE VERSO IL BASSO.

TO FIX IT, PUSH DOWN

3

INSERIRE I CODOLI NELLE ASOLE,

PUT THE PINS INTO THE SLOTS

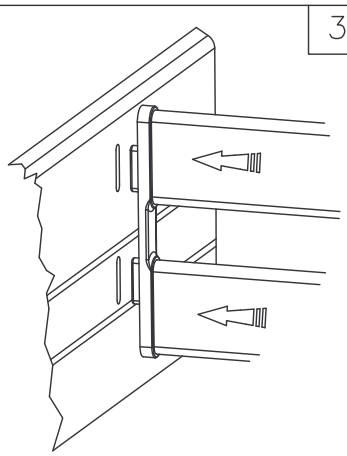

4

PER FISSARLO, SPINGERE VERSO IL BASSO.

TO FIX IT, PUSH DOWN

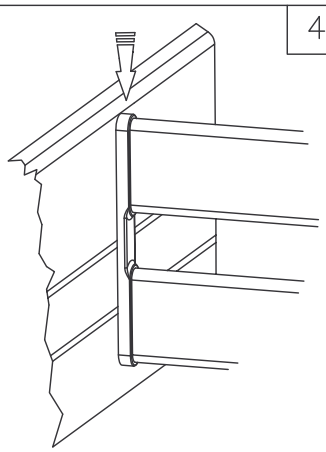

5

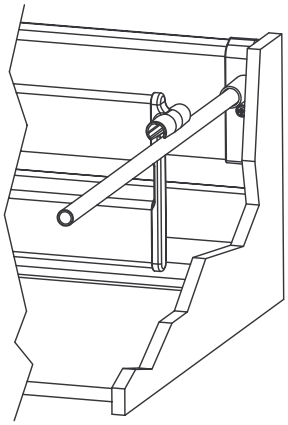

L' ATTACCO ANTERIORE RISULTERA' GIA' IN POSIZIONE,

THE FRONT FIXING FITTING WILL BE IN THE RIGHT POSITION

6

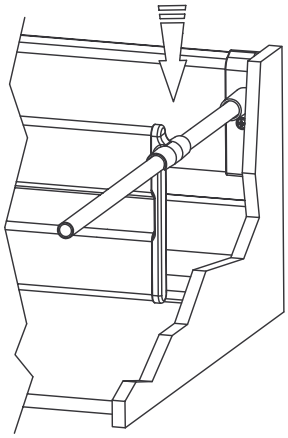

PER FISSARLO, SPINGERE VERSO IL BASSO.

TO FIX IT, PUSH DOWN

7

INSERIMENTO DALL' ALTO,

PUT THE FLAP FROM THE UPPER SIDE

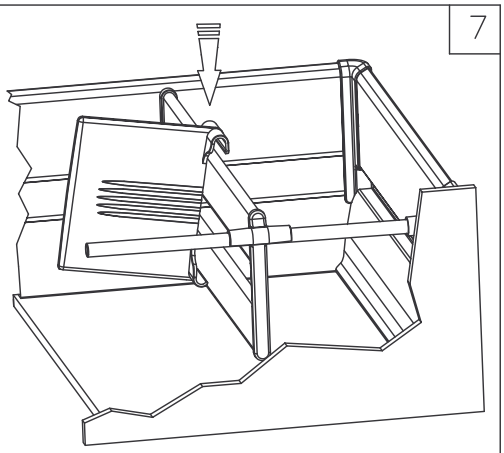

8

RUOTARE IL "FLAP" VERSO IL TUBO FACENDOLO AGGANCIARE AD ESSO,
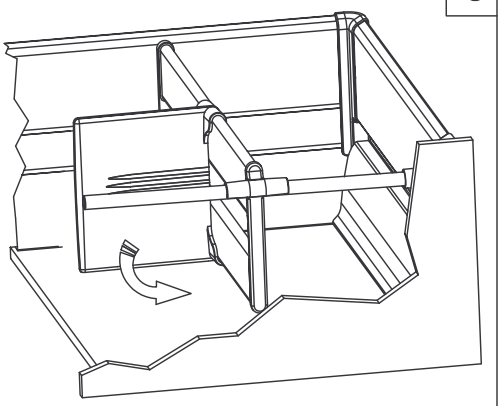
TURN THE FLAP TOWARDS THE TUBE TO BE FIXED TO IT